codice: AUT Q 500 IN

nome prodotto: AUTOCLAVE 500 LITRI
CON POMPA INTERNA

norma: UNI EN 1717

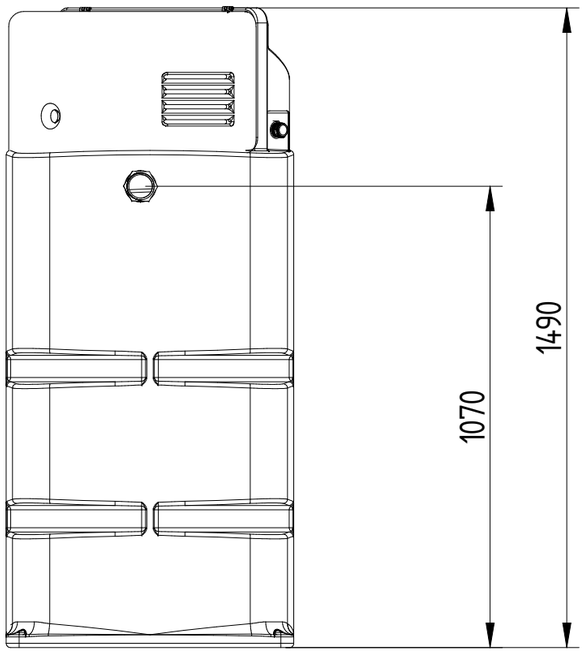

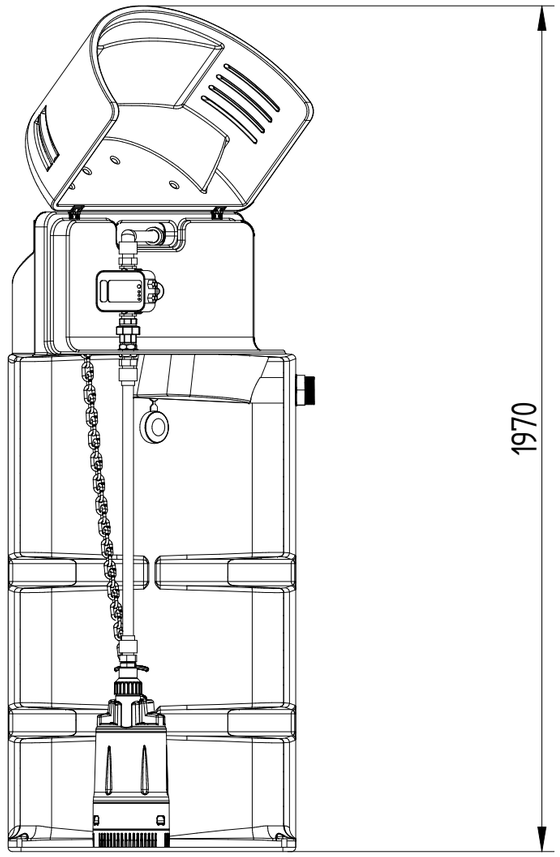

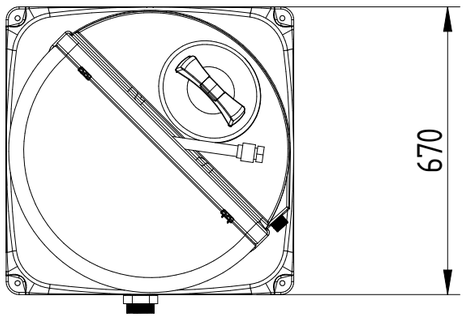

UFFICIO TECNICO

StaRplast
www.starplastsrl.it

REVISIONE	MOTIVO	DATA
4		
3		
2		
1	Aggiornamento catalogo	03/10/2022
0	Emissione	04/01/2018

DISEGNATO	CONTROLLATO	APPROVATO
Ufficio Tecnico	P. Dell'Onte	P. Dell'Onte

© é vietata la riproduzione e/o la diffusione di questo documento, totale o in parte

MATERIALE	PESO	SCALA
LLDPE	kg	1:

NOTA:
le quote e le dimensioni dei manufatti realizzati in P.E tramite stampaggio rotazionale, possono avere un tolleranza del +/- 3%